Раковины и столешницы

CITY N

Описание

Раковина 55 см со сливом и с креплениями 100041225 - N421040000.

Отделка

Белый 100066268 - N369225451

Техническая схема

Размеры в мм

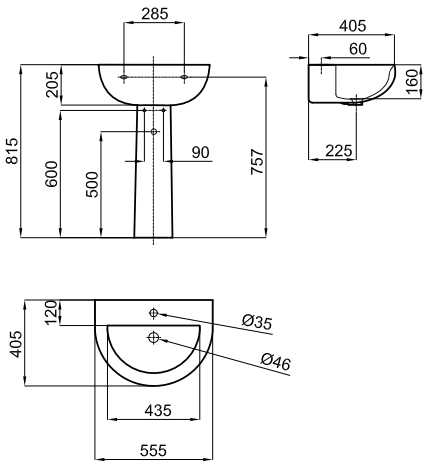

гарантия:Для ознакомления с гарантийной или другой информацией, относящейся к данному артикулу, посетите наш веб-сайт

Правовая информация: вся информация о продукции NOKEN указанная в данном каталоге носит исключительно информационный характер без какой-либо договорной стоимости, не является исчерпывающей и не являются публичной офертой. Для произведения правильного подбора артикулов и получения дополнительной информации о материалах и их установке, пожалуйста, посетите наши выставочные залы. NOKEN оставляет за собой право изменять или удалять любую информацию указанную в этом каталоге без предварительного предупреждения. Изображения и цвета продукции, могут несколько отличаться от реальных.

© 2020 noken | Edition: 13/07/2020 INT Ref.125212