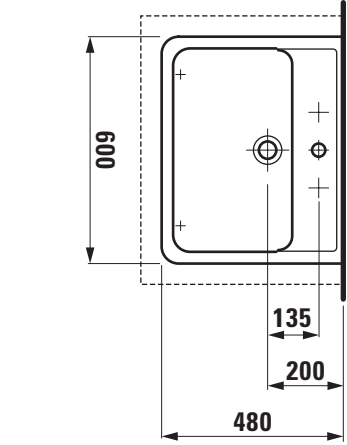
600
135
200
480

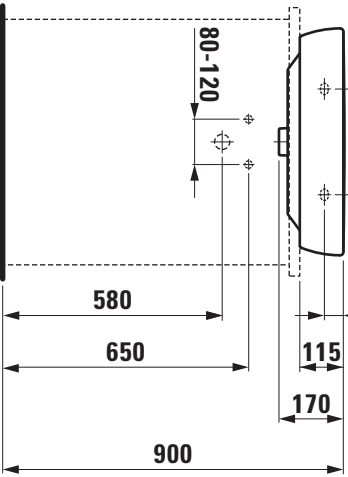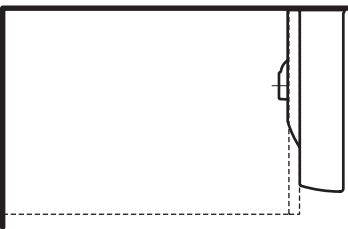
80-120
280
580
50
650
115
170
900