S51
S510-U770 Мойка для монтажа под столешницу 370/370
Поверхности : **черный графит** Артикульный номер: **43434170**

Описание

Характеристики

- размер выреза: 768 x 398 мм
- материал: SilicaTec
- количество чаш: 2 основные чаши
- ширина кухонного шкафа: 90 см
- способ установки: утопленный монтаж
- перелив: с правой стороны чаши
- глубина раковины: 190 мм
- Набор для слива не включен в комплект поставки - пожалуйста, заказывайте слив отдельно

Продукт
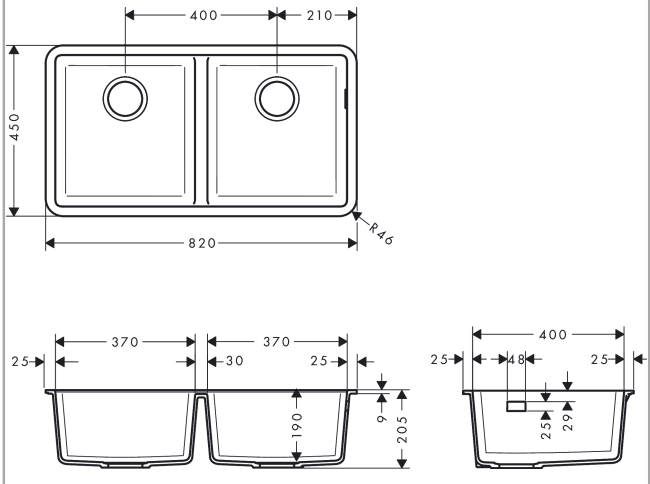
Чертеж