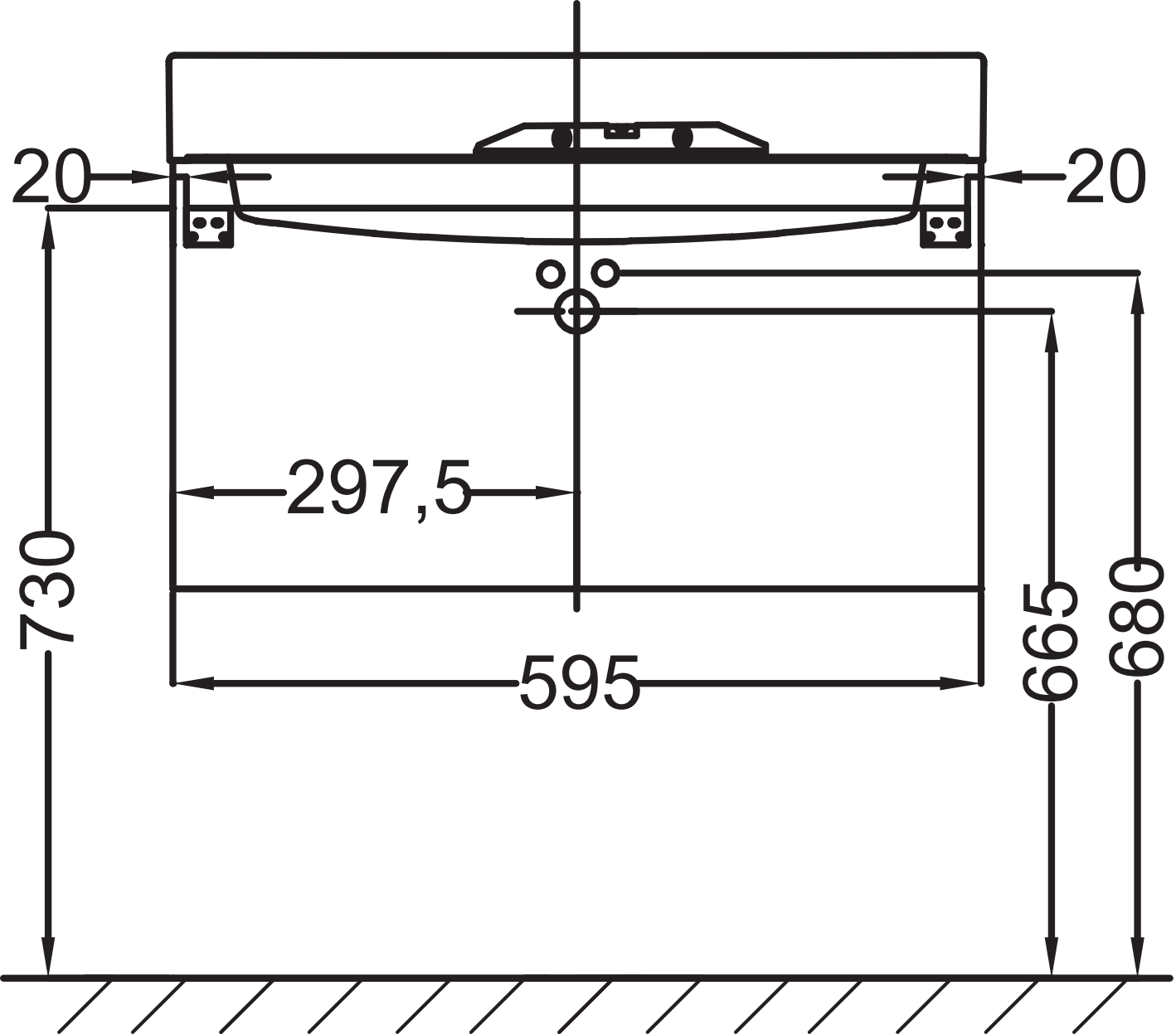
20
20
297,5
730
595
665
680