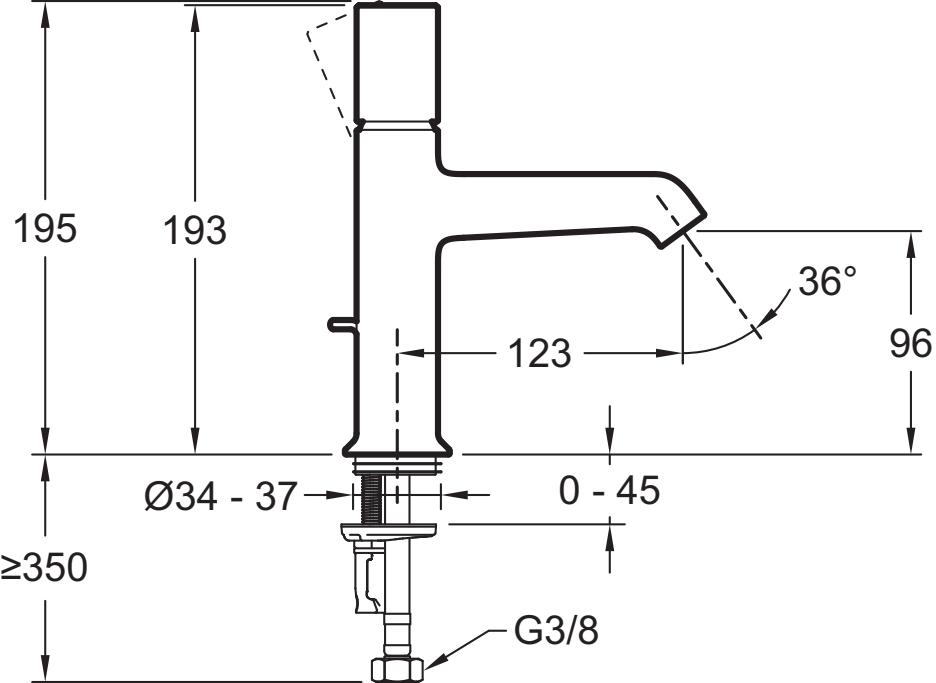
195
193
36°
123
96
Ø34 - 37
0 - 45
≥350
G3/8

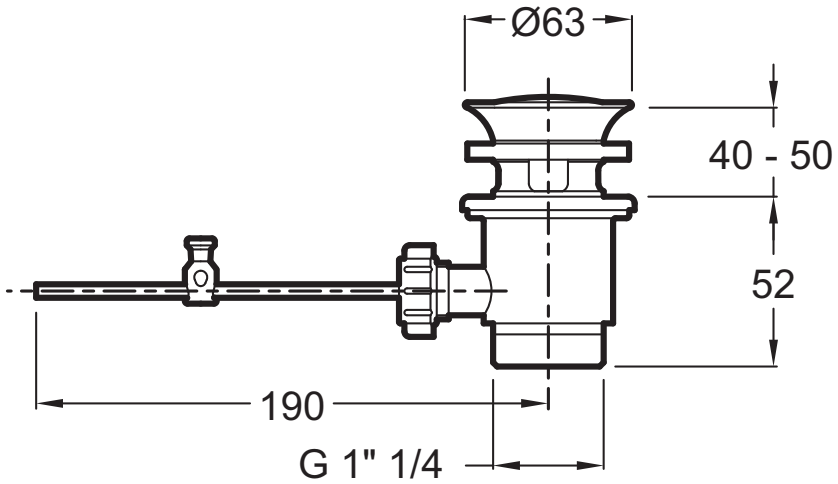
Ø63
40 - 50
52
190
G 1" 1/4