MODERN LIFE - Комплект унитаз с инсталляцией 40 см и сиденьем

E21774RU

Коллекция : MODERN LIFE

Отделки*:

00 - Белый

Преимущества для конечного пользователя

- Простой уход : Внутренняя часть чаши без выступов и скрытых поверхностей, что облегчает уборку и уход
- Простота обслуживания : Гладкая внешняя часть чаши позволяет без труда осуществить уборку
- Современный дизайн : Плавные геометрические линии придают современный вид

Преимущества при монтаже

- В комплект входит : инсталляция E33131RU, унитаз E77725, сиденье микролифт E77168

Технические характеристики

- МАТЕРИАЛ : N/A
- ФОРМА : Геометрическая
- УСТАНОВКА : Крепление к стене
- ТИП ОБОДА : Без обода

Общая информация

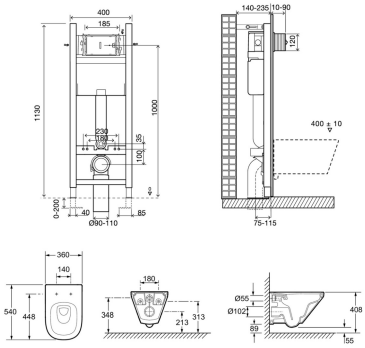

: Комплект унитаз с инсталляцией 40 см и сиденьем. E21774RU. Коллекция : MODERN LIFE. МАТЕРИАЛ : N/A. УСТАНОВКА : Крепление к стене. ФОРМА : Геометрическая. ТИП ОБОДА : Без обода.

Этот документ не является публичной офертой

*В зависимости от конфигурации компьютера или настроек принтера, технических факторов и характеристик, цвета, которые Вы видите могут не полностью соответствовать настоящим цветам и являются схематическими.