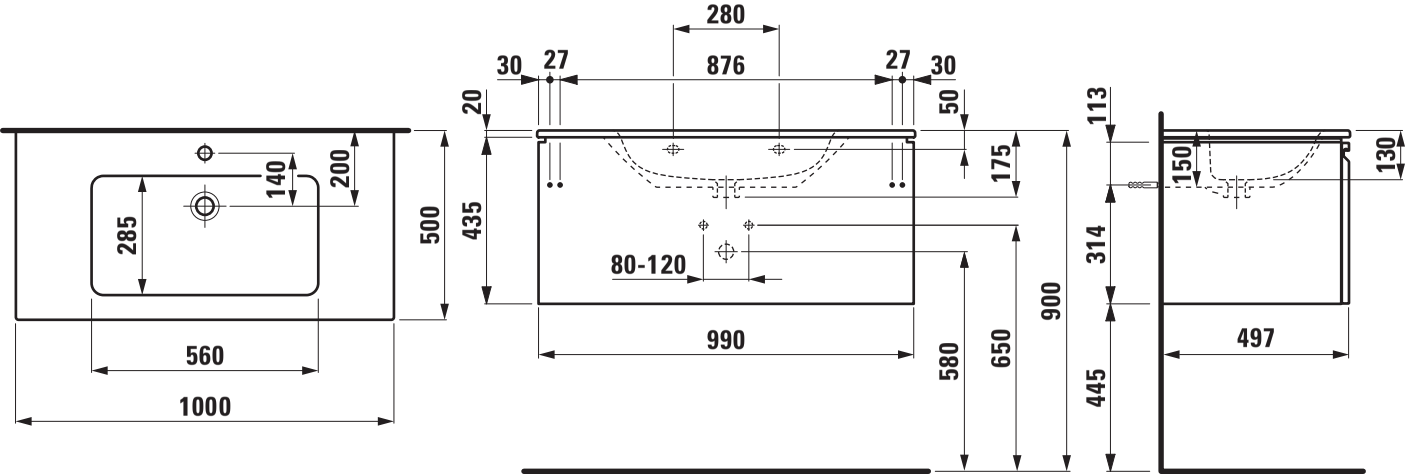
280
30
27
876
27
30
20
50
113
140
200
285
500
435
175
150
130
80-120
314
990
580
650
900
497
445
560
1000