BEAUJON 2 - Раковина 54 x 41.5 см

EN445

Коллекция: BEAUJON 2

Отделки*:

00 - Белый

Общие характеристики:

Технические характеристики

- РАЗМЕРЫ (СМ): 54 x 41,50 см
- МАТЕРИАЛ: Керамика
- ОТВЕРСТИЯ ДЛЯ СВЕРЛЕНИЯ: 0
- ГЛАДКАЯ / НЕГЛАДКАЯ НИЖНЯЯ ПОВЕРХНОСТЬ: 0
- КОЛИЧЕСТВО РАКОВИН В СТОЛЕШНИЦЕ: 0
- РЕКОМЕНДОВАННЫЙ СИФОН: 0
- Съемная решетка из нержавеющей стали C25546000, подушка из жесткого пластика E6536 и хромированная донная решетка E74147
- ВЕС: 24,1 кг
- ТИП УСТАНОВКИ: Накладные
- УСТАНОВКА: 0
- ОТВЕРСТИЕ ПЕРЕЛИВА: 0
- ПРОДУКТ В КОМПЛЕКТЕ: 0
- РЕКОМЕНДОВАННЫЙ СМЕСИТЕЛЬ: 0

Общая информация

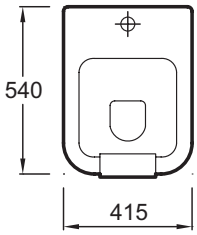

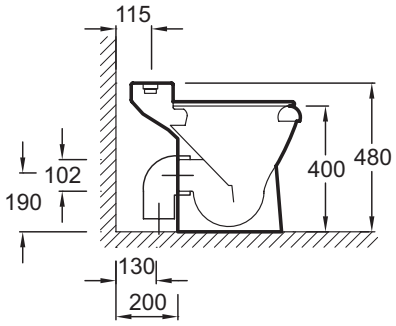

Спецификация продукта: Раковина 54 x 41.5 см. EN445. Коллекция: BEAUJON 2. РАЗМЕРЫ (СМ): 54 x 41,50 см. ВЕС: 24,1 кг. МАТЕРИАЛ: Керамика. ТИП УСТАНОВКИ: Накладные. ОТВЕРСТИЯ ДЛЯ СВЕРЛЕНИЯ: 0. УСТАНОВКА: 0. ГЛАДКАЯ / НЕГЛАДКАЯ НИЖНЯЯ ПОВЕРХНОСТЬ: 0. ОТВЕРСТИЕ ПЕРЕЛИВА: 0. КОЛИЧЕСТВО РАКОВИН В СТОЛЕШНИЦЕ: 0. ПРОДУКТ В КОМПЛЕКТЕ: 0. РЕКОМЕНДОВАННЫЙ СИФОН: 0. РЕКОМЕНДОВАННЫЙ СМЕСИТЕЛЬ: 0. Съемная решетка из нержавеющей стали C25546000, подушка из жесткого пластика E6536 и хромированная донная решетка E74147.

Этот документ не является публичной офертой

*В зависимости от конфигурации компьютера или настроек принтера, технических факторов и характеристик, цвета, которые Вы видите могут не полностью соответствовать настоящим цветам и являются схематическими.