COLLEZIONE

candy

IMMAGINE PRODOTTO

DISEGNO TECNICO

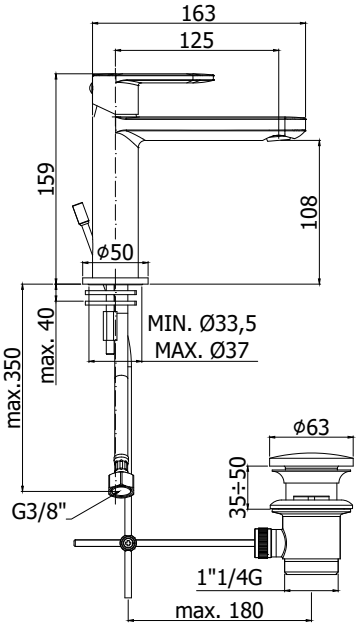

DESCRIZIONE

Miscelatore lavabo completo di:
- aeratore M24x1 Slim air
- set 2 flessibili inox 3/8”G

ART.

CA 071H . .
senza scarico

CA 071HK . .
con scarico Clic-Clac 1”1/4G

CA 075H . .
con scarico automatico 1”1/4G

FINITURE

CA
CR - cromo

DOCUMENTAZIONE

DIAGRAMMA PORTATA 1

ISTRUZIONI INSTALLAZIONE

ESPLOSO RICAMBI 1

ESPLOSO RICAMBI 2

ESPLOSO RICAMBI 3

PAGINA PRODOTTO

www.paffoni.it