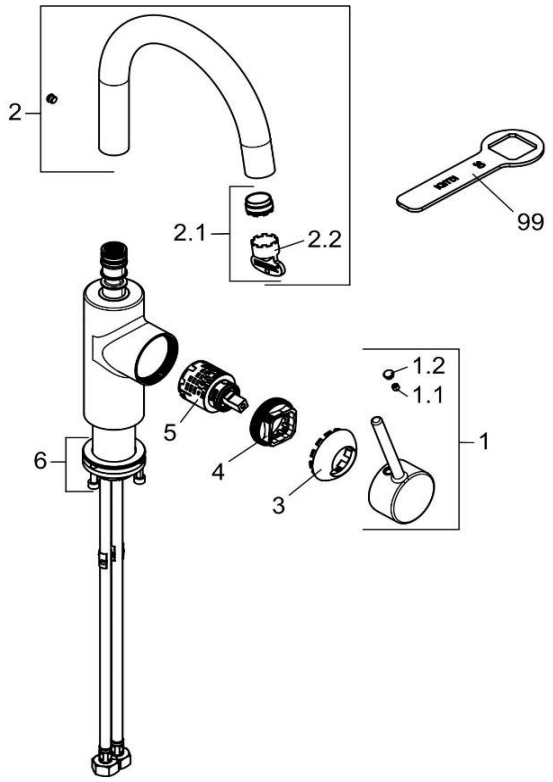

380283976		Waschtisch-Einhandmischer DN 15	single lever basin mixer DN 15
1	7373339-00	HEBEL BOZZ	LEVER BOZZ
1.1	92204601-00	GEWINDESTIFT	GRUB SCREW
1.2	93019739-00	STOPFEN	PLUG
2	7390939-00	AUSLAUF	SPOUT
2.1	7518200-00	STRAHLREGLER	AERATOR
2.2	93087500-00	STRAHLREGLERSCHLÜSSEL	WRENCH FOR AERATOR
3	93036839-00	ABDECKKAPPE	COVER CAP
4	93033300-00	SPANNSCHRAUBE	FASTENING SCREW
5	7560700-00	STEUEREINHEIT	CERAMIC CARTRIDGE
6	7391300-00	BEFESTIGUNGSSATZ	MOUNTING KIT
99	92914900-00	SPANNSCHRAUBENSCHLÜSSEL	WRENCH FOR FASTENING SCREW