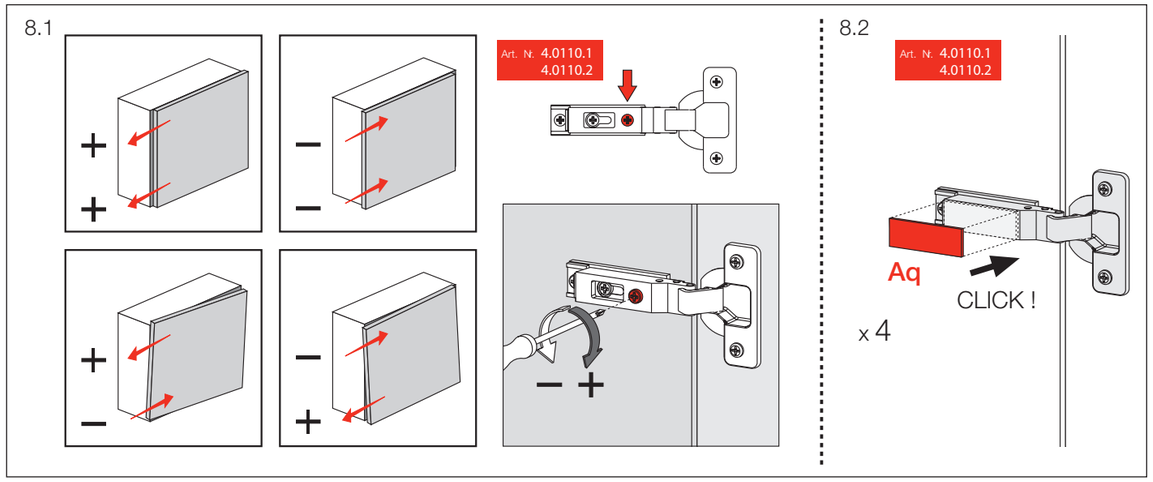

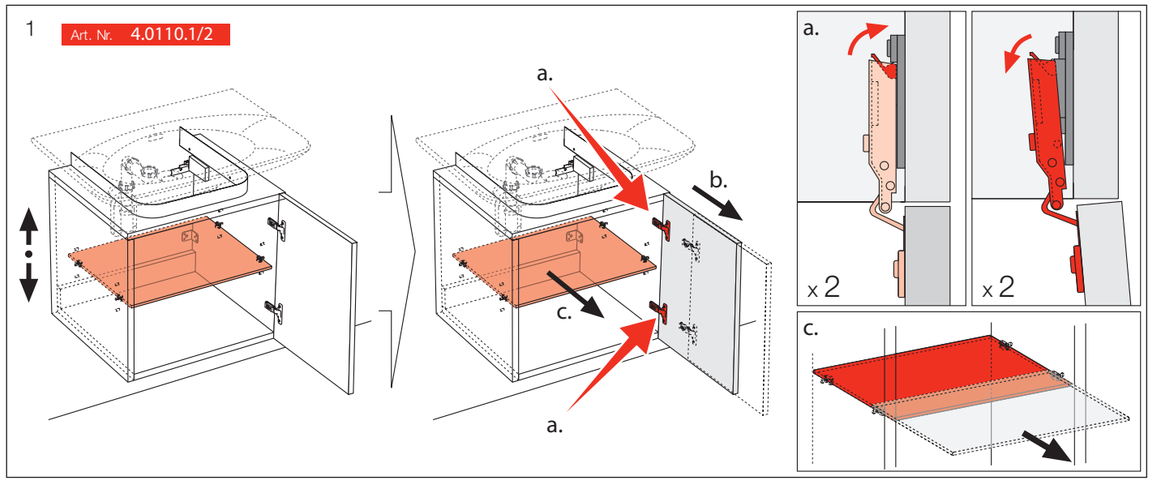

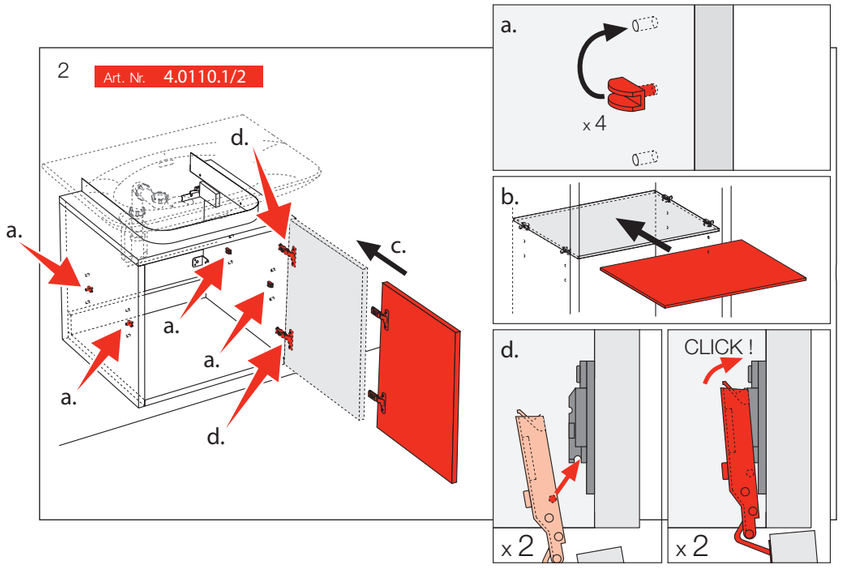

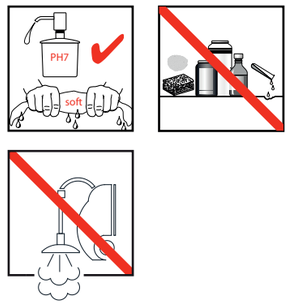

LAUFEN

Laufen Bathrooms AG
Wahlenstrasse 46
CH-4242 Laufen, Switzerland
www.laufen.com

10/16 4.9845.1.075.000.1

LAUFEN

4.0110.1/2 / 4.0115.1/2 / 4.0120.1/2 / 4.0122.1/2 / 4.0133.1/2

CASE for Palace

Garantie/Haftung nur bei Montage gemäss Anleitung.
Responsabilité/garantie à condition d'observer les instructions de montage.
Garanzia valida solo se si rispettano le istruzioni di montaggio.
The warranty/liability only applies when installation is effected as per the instructions.
La garantía solamente será válida si se siguen las instrucciones de instalación.
Garantie/aansprakelijkheid uitsluitend van kracht indien volgens de instructies is geïnstalleerd.
Záruka a ručení za vady jsou poskytovány za podmínky, že montáž je provedena v souladu stímto návodem.
Garantija taikoma tik tuo atveju, kai montavimas yra atliktas tiksliai pagal instrukciją.
Gwarancja obejmuje wyrób jedynie wówczas gdy montaż zostą przeprowadzony zgodnie z instrukcją.
Szavatosság/jótállás csak az útmutató szerinti szerelés esetén.
Мы предоставляем гарантию и несем ответственность, только если монтаж произведен в соответствии с инструкцией по монтажу.
Гаранцията/отговорността е валидна само когато монтажът е изпълнен както е указано в инструкцията.

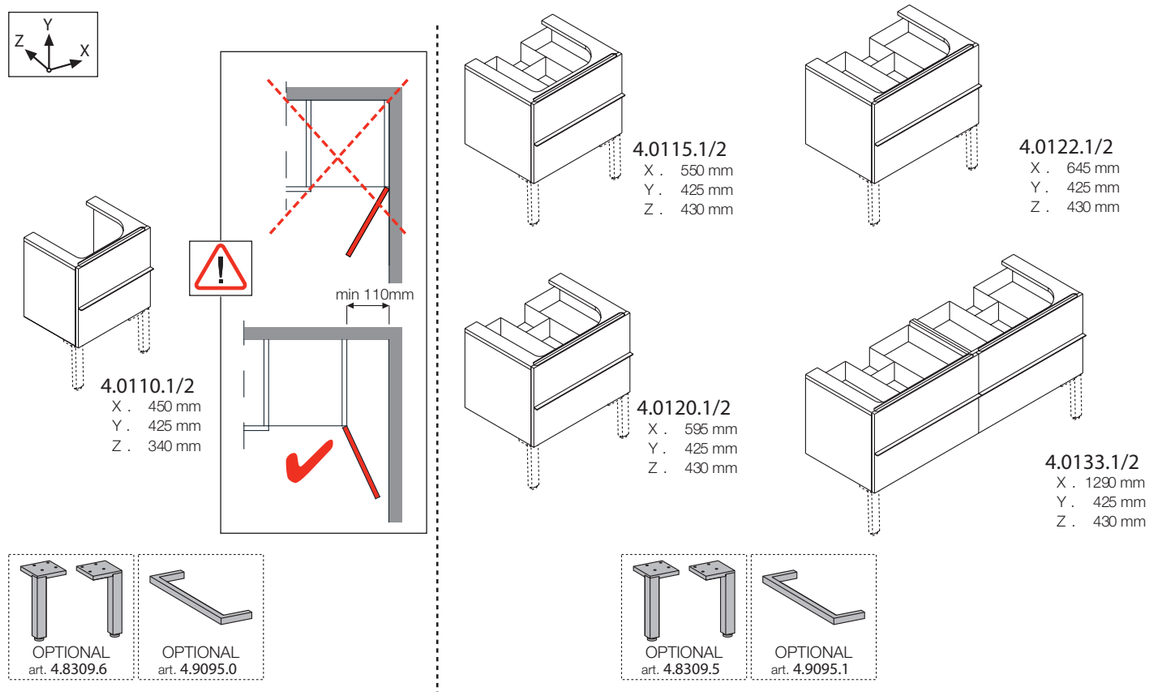

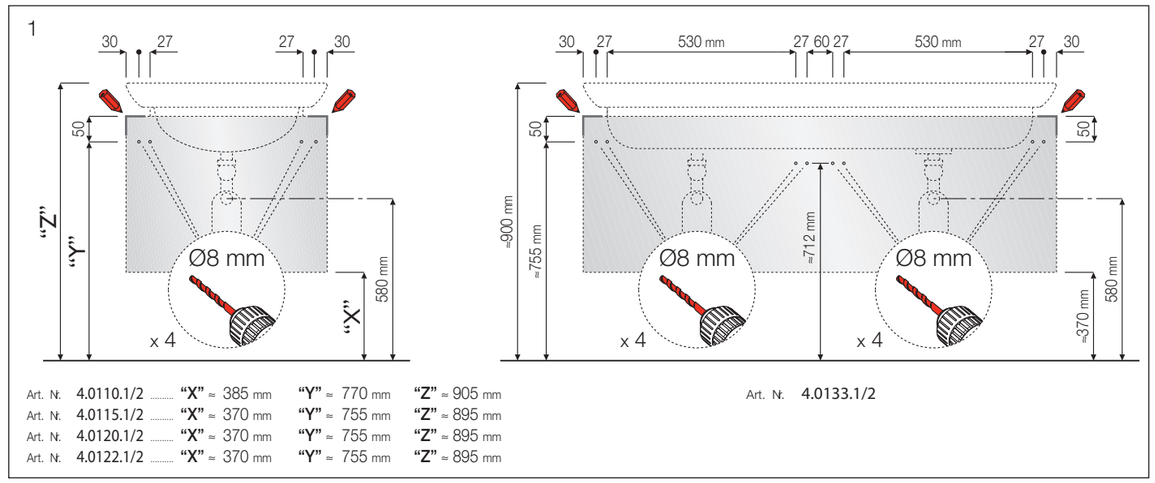

DE/FR/IT/EN/ES/NL/CS/LT/PL/HU/RU/BG

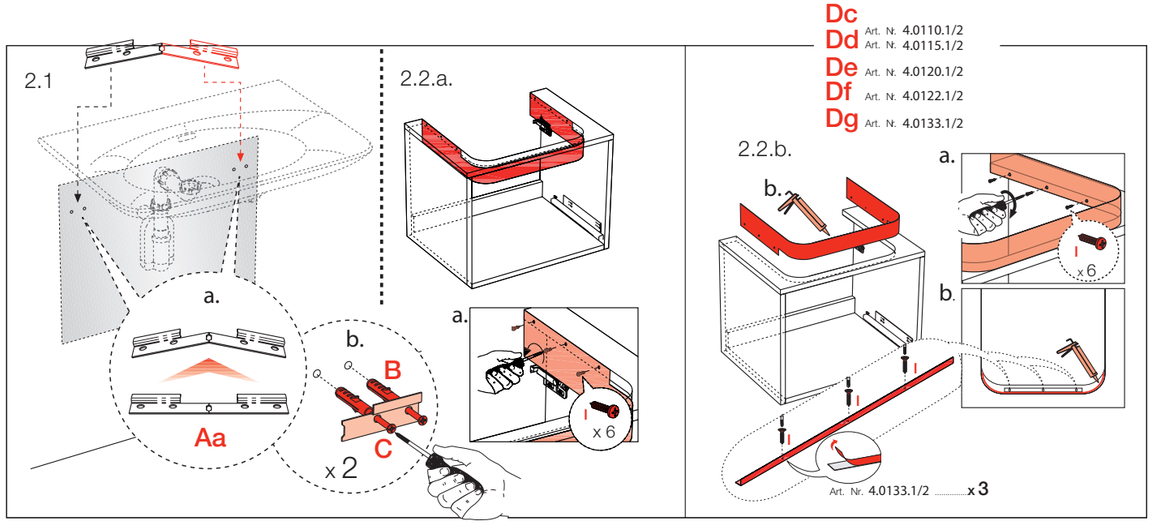
2.1
a.
Aa
b.
B
C
x 2
2.2.a.
a.
x 6
Dc Art. N. 4.0110.1/2
Dd Art. N. 4.0115.1/2
De Art. N. 4.0120.1/2
Df Art. N. 4.0122.1/2
Dg Art. N. 4.0133.1/2
2.2.b.
b.
a.
x 6
b.
Art. N. 4.0133.1/2 ..... x 3

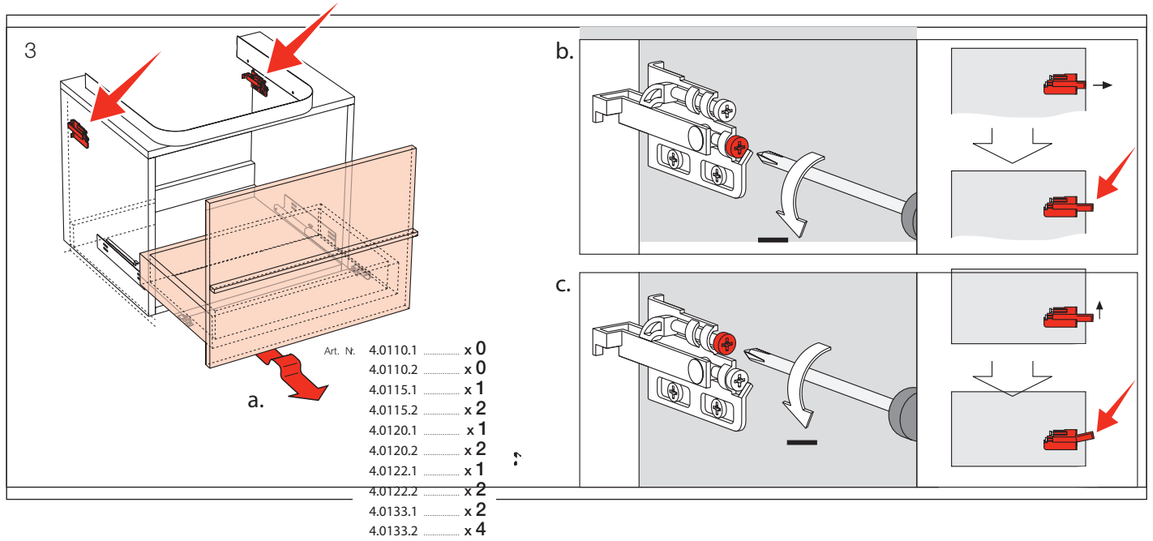
3
a.
Art. N. 4.0110.1 ..... x 0
4.0110.2 ..... x 0
4.0115.1 ..... x 1
4.0115.2 ..... x 2
4.0120.1 ..... x 1
4.0120.2 ..... x 2
4.0122.1 ..... x 1
4.0122.2 ..... x 2
4.0133.1 ..... x 2
4.0133.2 ..... x 4
b.
c.

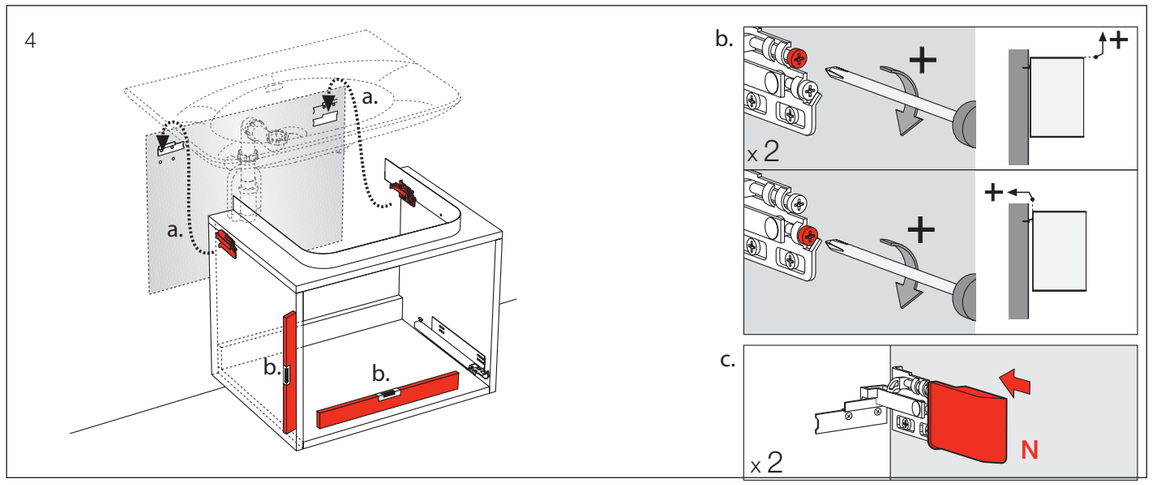
4
a.
a.
b.
b.
b.
x 2
c.
x 2
N

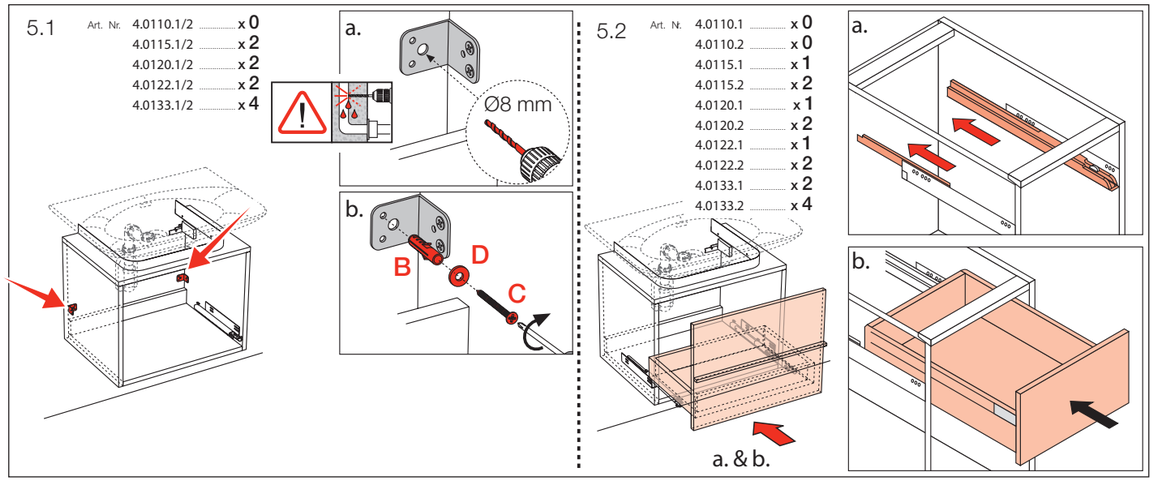
5.1
Art. Nr. 4.0110.1/2 ..... x 0
4.0115.1/2 ..... x 2
4.0120.1/2 ..... x 2
4.0122.1/2 ..... x 2
4.0133.1/2 ..... x 4
a.
Ø8 mm
b.
B
D
C
5.2
Art. N. 4.0110.1 ..... x 0
4.0110.2 ..... x 0
4.0115.1 ..... x 1
4.0115.2 ..... x 2
4.0120.1 ..... x 1
4.0120.2 ..... x 2
4.0122.1 ..... x 1
4.0122.2 ..... x 2
4.0133.1 ..... x 2
4.0133.2 ..... x 4
a. & b.
a.
b.

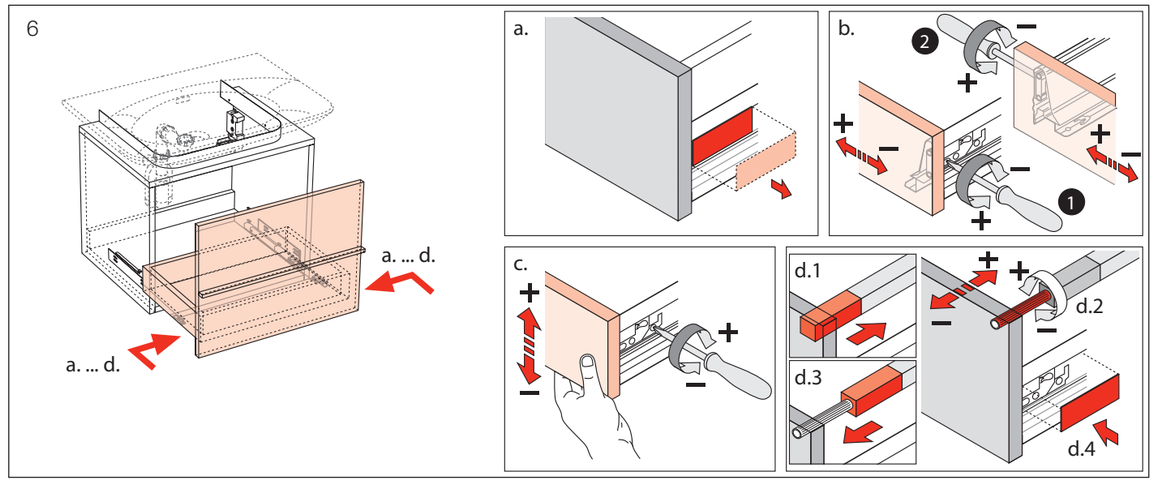
6
a. ... d.
a. ... d.
a.
b.
c.
d.1
d.2
d.3
d.4

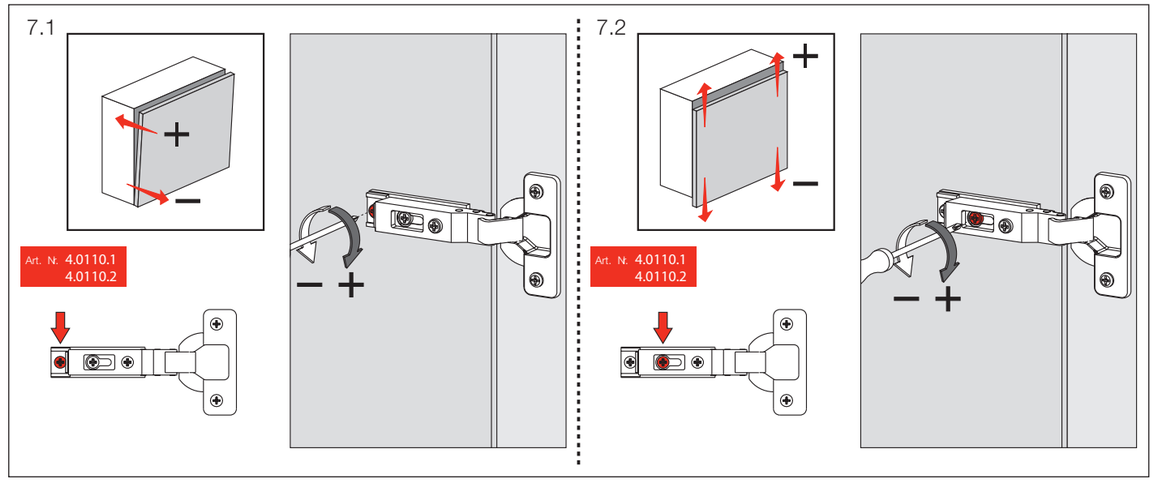
7.1
Art. N. 4.0110.1
4.0110.2
7.2
Art. N. 4.0110.1
4.0110.2