Механизм дистанционной активации смыва унитаза для проводных электронных кнопок, батарея 6 В

номенклату́рный но́мер : 9240356

К 1: 1 шт.

описа́ние:

Для безбарьерной конструкции, для дистанционной активации смывных бачков TECE с помощью электрических кнопок с проводным подключением в поручне безопасности или в стене. Подходит для всех сливных бачков TECE (глубина установки 13 см) с фронтальным расположением панели смыва. Дополнительная возможность ручного смыва с помощью панели смыва (не входит в комплектацию).

Комплект поставки:
- Регулируемый объем полного смыва 4,5/6/7,5 или 9 литров
- Герметичный отсек для батареек с литиевой батарейкой типа 2CR5, 6 В
- Электродвигатель привода

данные о продажах:

наименование товара:	Кивиша дистанционной активацией TECEplanus для унитаза, прводная, питание от батарейки 6 В
Группа товаров:	904
Группа продукции:	2009040030

Чертежи:

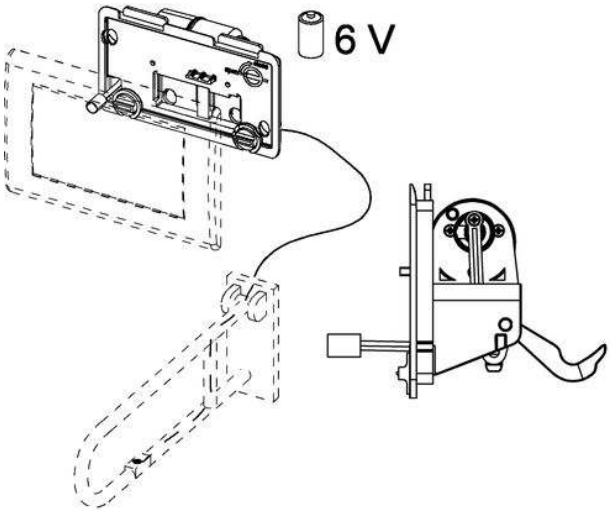

Запасные части:

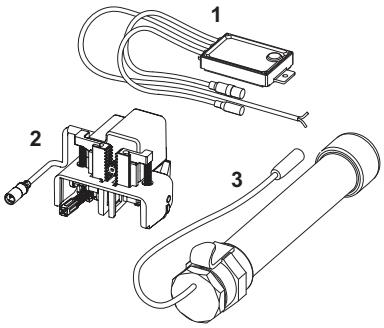

1	9820460	Проводной блок передачи сигнала, питание от батареи и от сети (с января 2020 г.)
2	9820284	Электропривод смыва
3	9820202	Корпус для батарей TECE