Vivenis
Смеситель для раковины, на 3 отверстия, 90, со сливным гарнитуром
Поверхности : **матовый белый** Артикульный номер: **75033700**

Описание

Характеристики

- состоит из: смеситель для раковины, на 3 отверстия, слив/перелив
- ComfortZone 90
- выступ 150 мм
- тип струи: Прямоугольная струя
- максимальный расход воды при 3 бар: 5 л/мин
- с керамическими вентилями для горячей/холодной воды 90°
- подходит для проточных водонагревателей
- донный клапан, 1¼’
- материал сливного набора: металл
- вид соединения: соединительные шланги G ⅜

Технология

AirPower EcoSmart Comfort Zone

Награды за дизайн

reddot winner 2021

Продукт

Чертеж

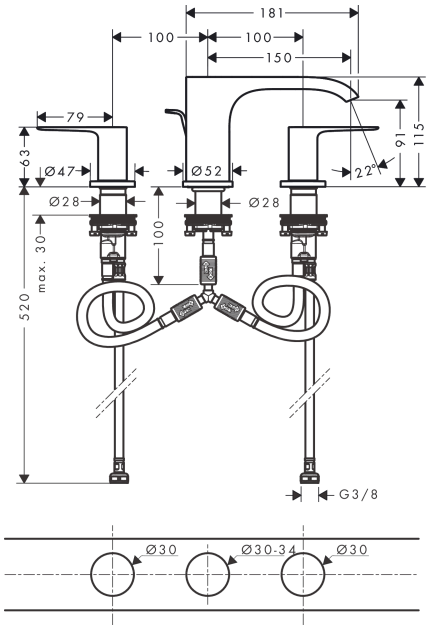
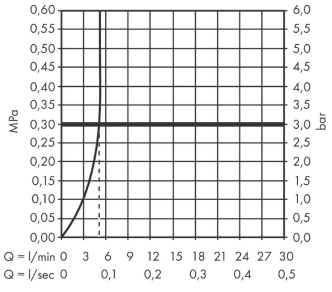
График расхода воды