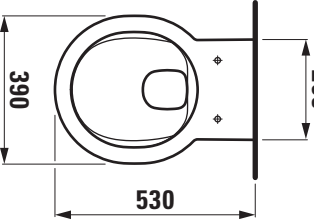
390
265
530

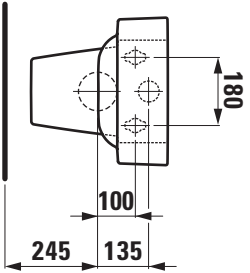
180
100
245
135

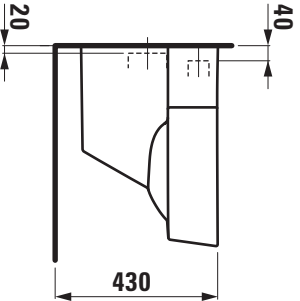
20
40
430