Смесители для ванны

ROUND INOX

Дизайн

FOSTER + PARTNERS

Описание

Внутренняя часть встроенного смесителя для раковины. Картридж на 35мм, подводы на 1/2

Отделка

100283349

Техническая схема

Размеры в мм

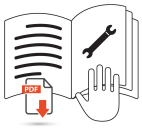

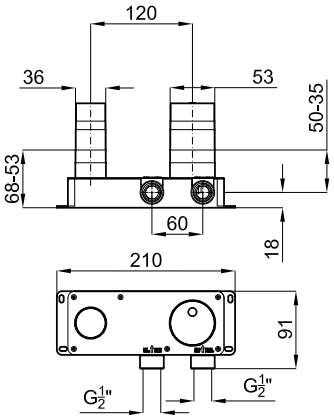

гарантия:Для ознакомления с гарантийной или другой информацией, относящейся к данному артикулу, посетите наш веб-сайт

Правовая информация: вся информация о продукции NOKEN указанная в данном каталоге носит исключительно информационный характер без какой-либо договорной стоимости, не является исчерпывающей и не являются публичной офертой. Для произведения правильного подбора артикулов и получения дополнительной информации о материалах и их установке, пожалуйста, посетите наши выставочные залы. NOKEN оставляет за собой право изменять или удалять любую информацию указанную в этом каталоге без предварительного предупреждения. Изображения и цвета продукции, могут несколько отличаться от реальных.

© 2021 noken | Edition: 05/11/2021 INT Ref.154557