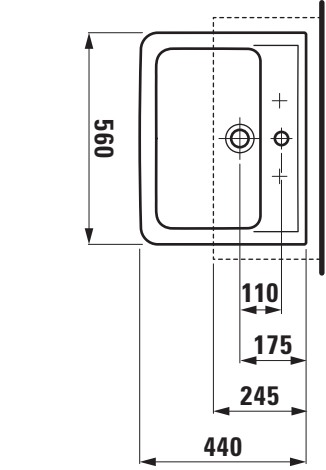
560
110
175
245
440

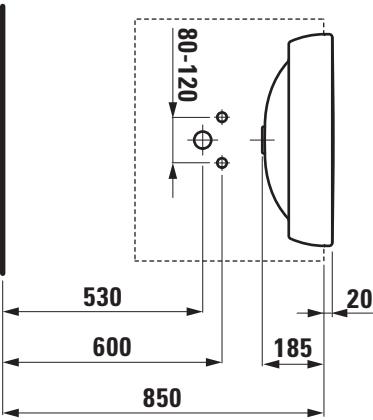
80-120
530
600
850
20
185

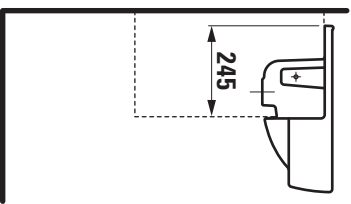
245