COLLEZIONE

ringo-west

IMMAGINE PRODOTTO

DISEGNO TECNICO

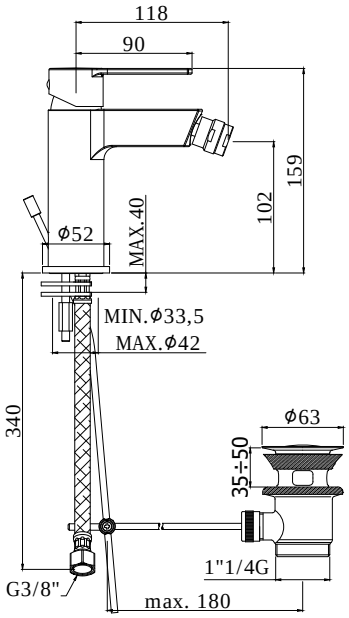

DESCRIZIONE

Miscelatore bidet completo di:
- con snodo e aeratore M24x1
- set 2 flessibili inox 3/8"G

ART.

RIN 131 . . / WS 131 . .
senza scarico

RIN 131K . . / WS 131K . .
con scarico Clic-Clac 1"1/4G

RIN 135 . . / WS 135 . .
con scarico automatico 1"1/4G

FINITURE

RIN
CR - cromo
BO - bianco opaco
NO - nero opaco

WS
CR - cromo

DOCUMENTAZIONE

ISTRUZIONI
INSTALLAZIONE

PAGINA PRODOTTO

www.paffoni.it