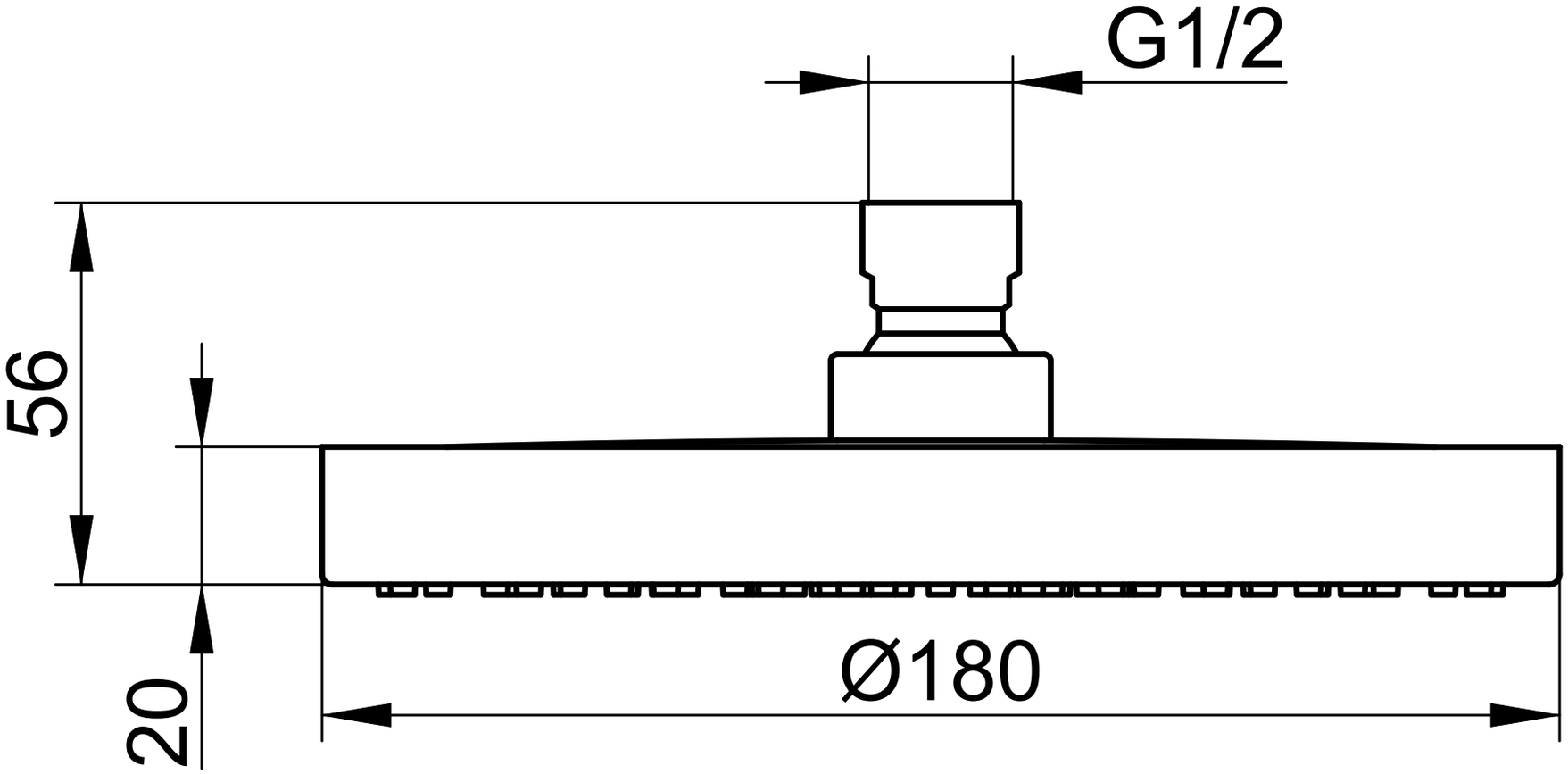
G1/2
56
20
Ø180