Vernis Blend M35
Кухонный смеситель однорычажный, 210, с поворотным изливом
Поверхности : **матовый черный** Артикульный номер: **71870670**

Описание

Характеристики

- ComfortZone 210
- угол поворота излива: регулировка на 2 уровня на 120° или 360°
- обычная струя
- максимальный расход воды при 3 бар: 11,1 л/мин
- керамический узел смешивания
- соединительные шланги G ⅜
- подходит для проточных водонагревателей

Технология

AirPower

Comfort Zone

Продукт

Чертеж

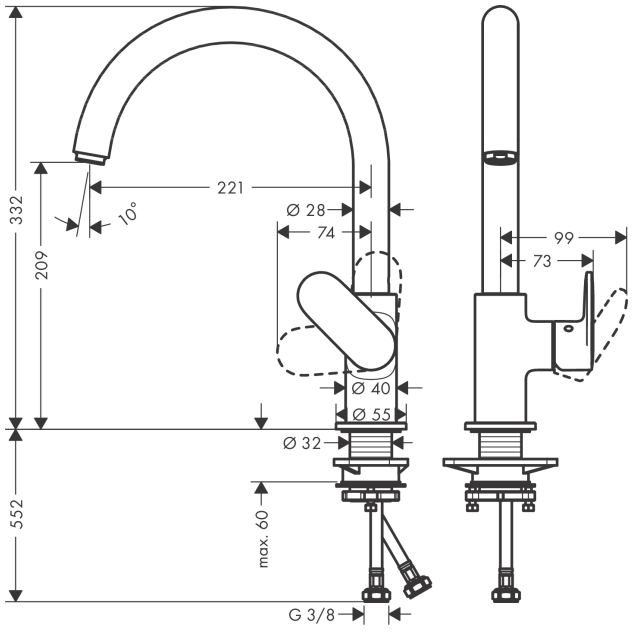
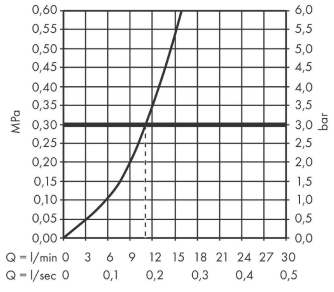
График расхода воды