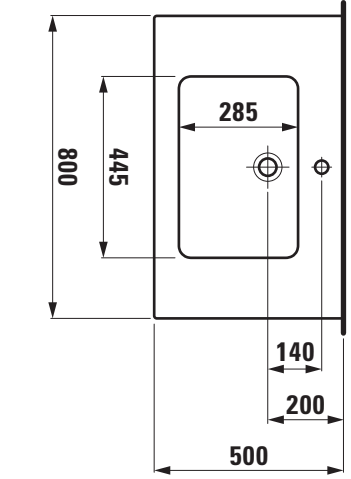
285
800
445
140
200
500

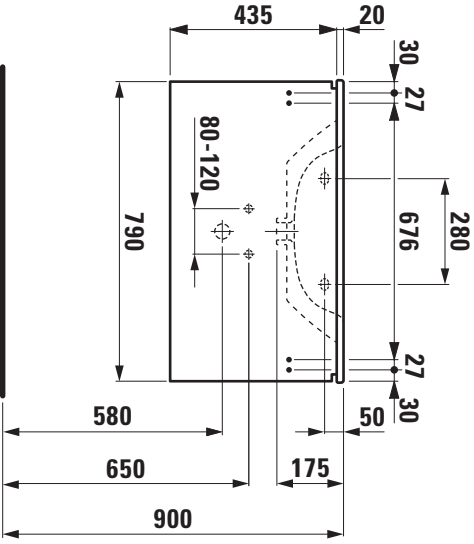
435
20
30
27
80-120
790
676
280
27
30
580
50
650
175
900

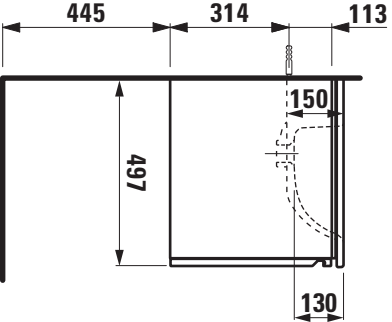
445
314
113
150
497
130