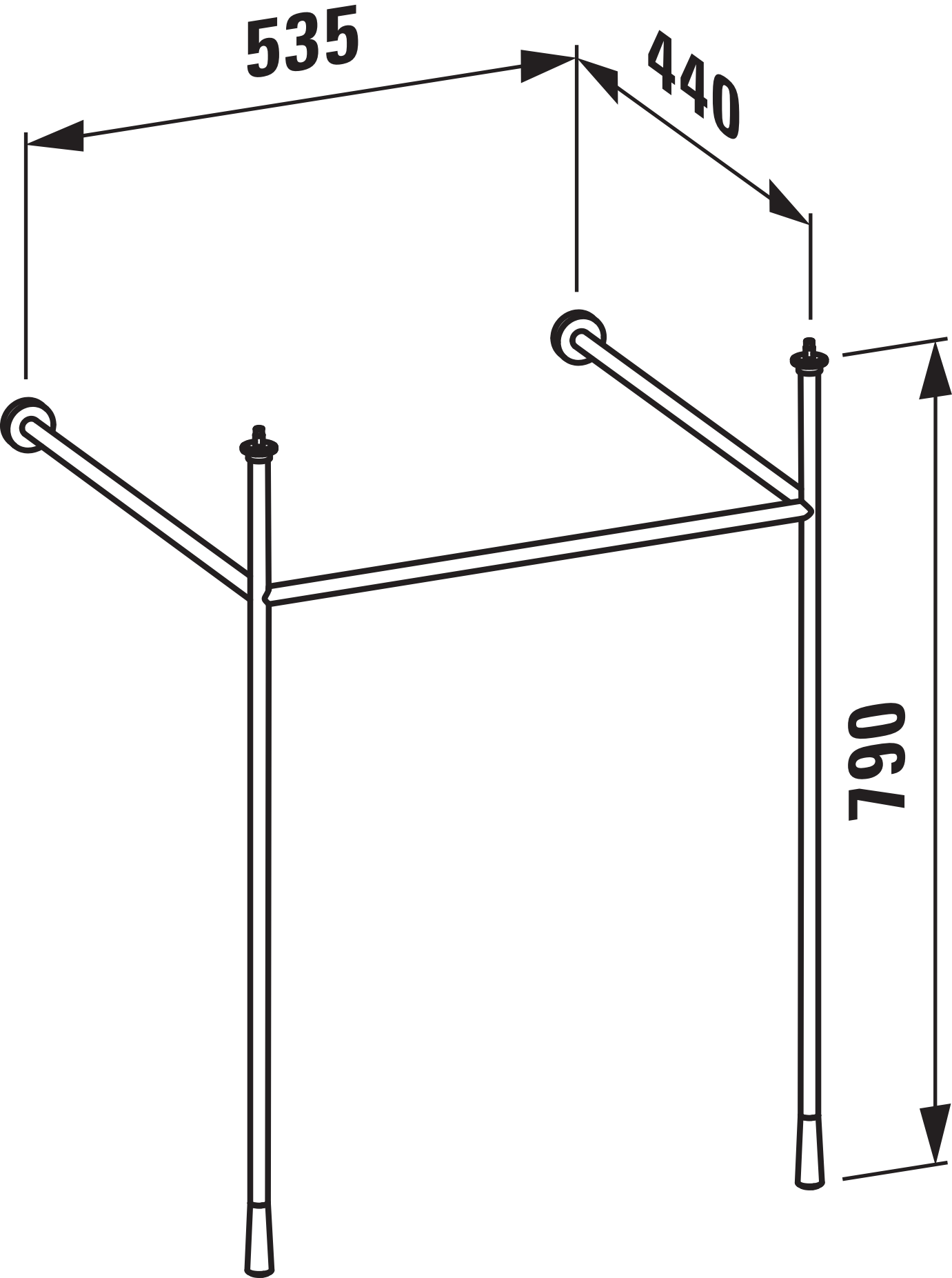
535
440
790