Edition 90
59016010201 Однорычажный смеситель для умывальника

ИЗДЕЛИЕ

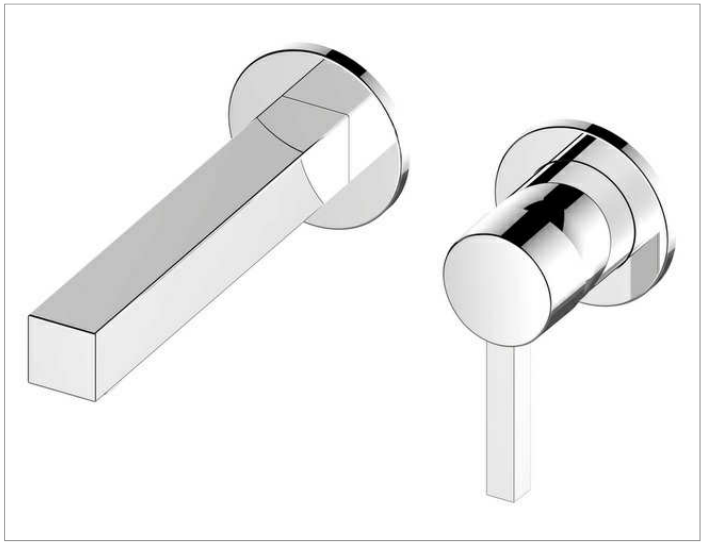

ЧЕРТЕЖ

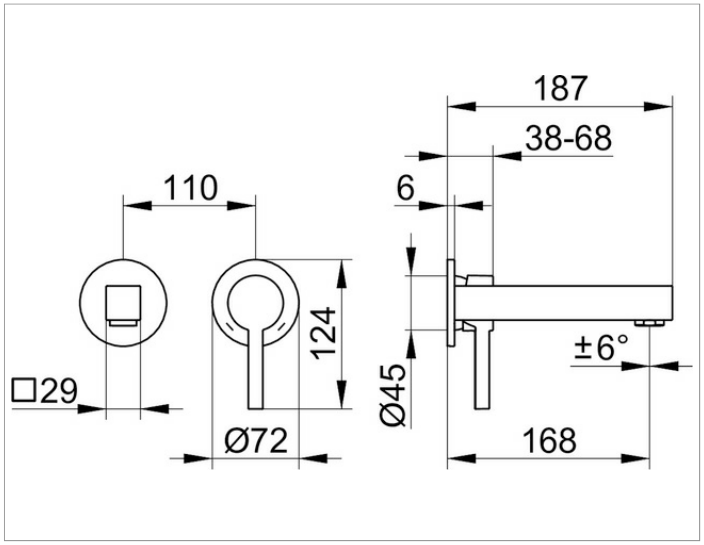

ОПИСАНИЕ ИЗДЕЛИЯ

для встройки, DN 15,
керамический картридж с ограничителем температуры
аэратор M 24x1, угол наклона струи регулируется,
поток воды ограничен 7,6 л/мин.
Подходит для внутренней части арт. 59916 000070

поверхность

хром

Габариты

Ausladung 187 mm