АРТ. 3380SB+3380A

Напольный смеситель для ванны

- вылет 25 см
- без ручки
- переключатель на 2 потока с кнопкой
- ручная лейка SUN
- держатель ручной лейки
- гибкий шланг 125 см ПВХ
- впуски 1/2"
- напольный

(a) ручка 3347 заказывается отдельносм раздел "Ручки"

Наружная часть
Отделки:

☐ **Хром** 38 02 3380SB

Внутренняя часть
Отделки:

☐ 19 00 3380A

Проект:

Комната:

Дата:

Комментарии:

0,5	10
1	21
2	25
3	29
4	33

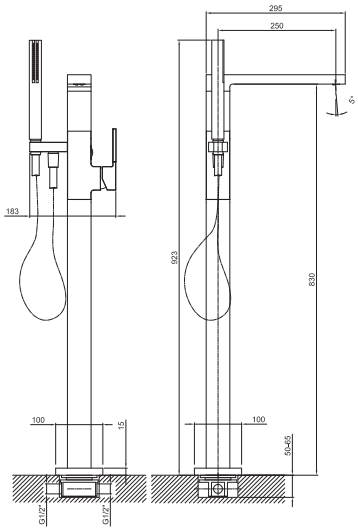

сертификаты:

DVGW CERT GMBH