DE	**Ersatzteile**	**FR**	**Liste de pièces**	**CS**	**Sada náhradních**
EN	**Spare parts**	**IT**	**Elenco delle parti**	**PL**	**Zestaw części**
ES	**Piezas de recambio**	**NL**	**Onderdelen**	**RU**	**Запчасти**

Royal Lumos
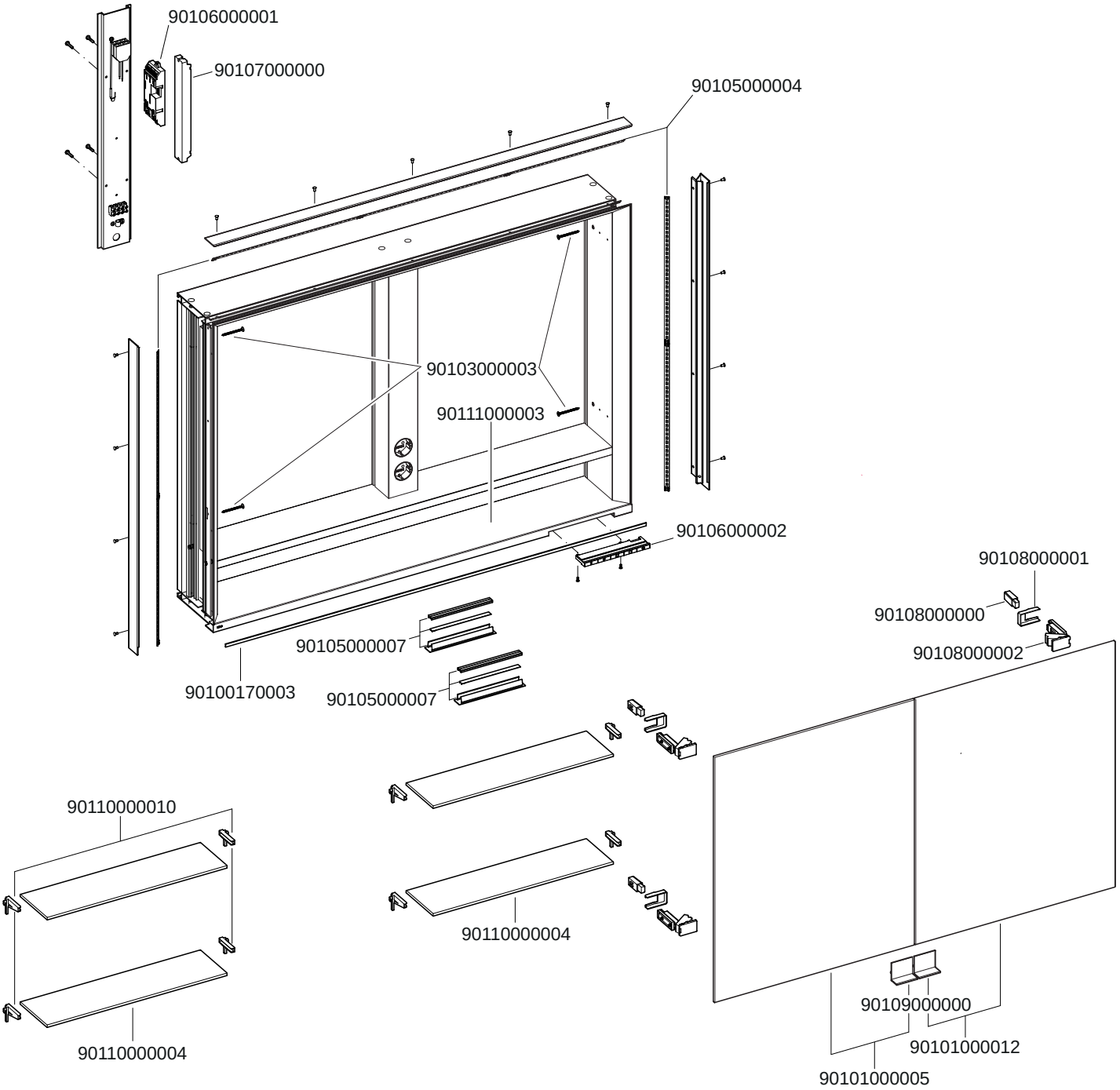
14314 171301
14314 171311
14314 171321