Vernis Blend
Смеситель для раковины, на 3 отверстия, со сливным гарнитуром
Поверхности : **матовый черный** Артикульный номер: **71553670**

Описание

Характеристики

- состоит из: смеситель для раковины, на 3 отверстия, слив/перелив
- ComfortZone 150
- выступ 166 мм
- тип струи: ламинарная струя
- максимальный расход воды при 3 бар: 5 л/мин
- с керамическими вентилями для горячей/холодной воды 90°
- подходит для проточных водонагревателей
- материал сливного набора: синтетический
- вид соединения: соединительные шланги G ⅜
- донный клапан, 1¼’

Технология

AirPower EcoSmart Comfort Zone

Продукт

Чертеж

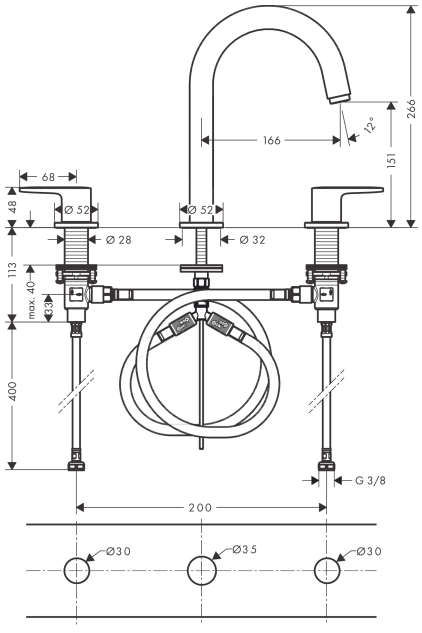
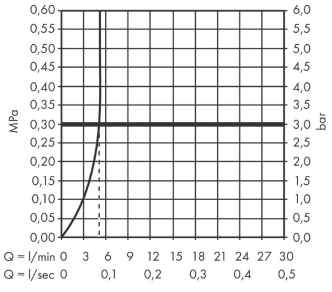
График расхода воды