**Talis Select S**
**Смеситель для кухни 300, однорычажный, с выдвижным изливом**
Поверхности : **stainless steel finish** Артикульный номер: **72821800**

## Описание

**Характеристики**

- ComfortZone 300
- угол поворота излива: регулировка на 2 уровня, на 110° или 150°
- обычная струя
- кнопка Select: для комфортного включения/ выключения воды
- магнитная система крепления душа MagFit
- подходит для проточных водонагревателей

## Технология

## Награды за дизайн

reddot award 2015
winner

## Продукт
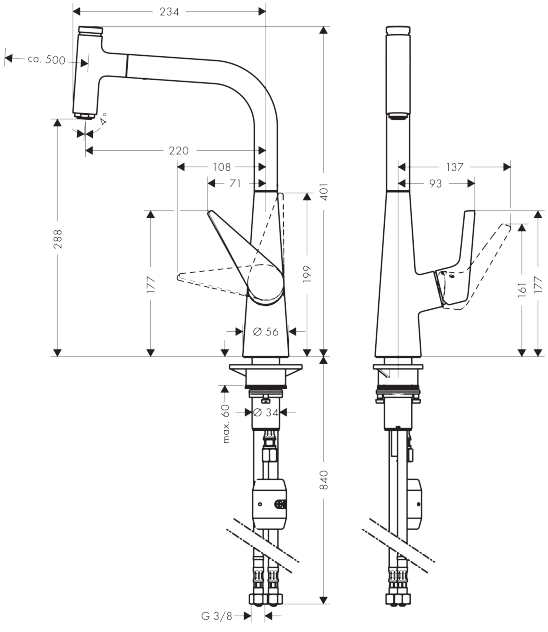
## Чертеж