IP00043.0 - SV343 - Panel connection / Montážní výkres panelu

130601010	130805085	160060025
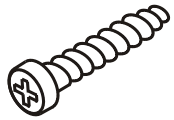	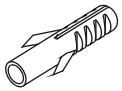	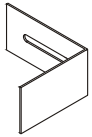
2x (3.9x32mm)	2x (Ø8mm)	2x

	131705225
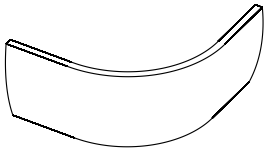	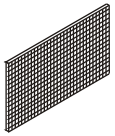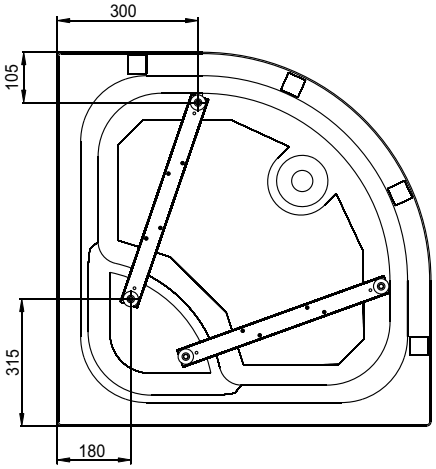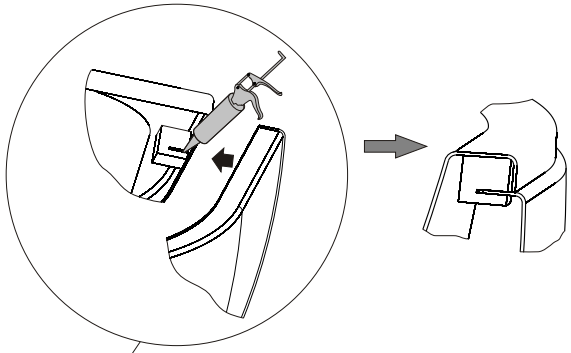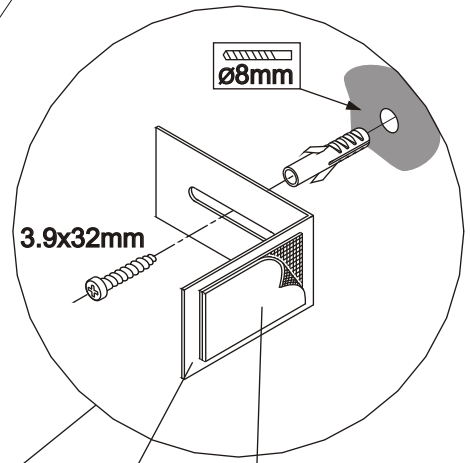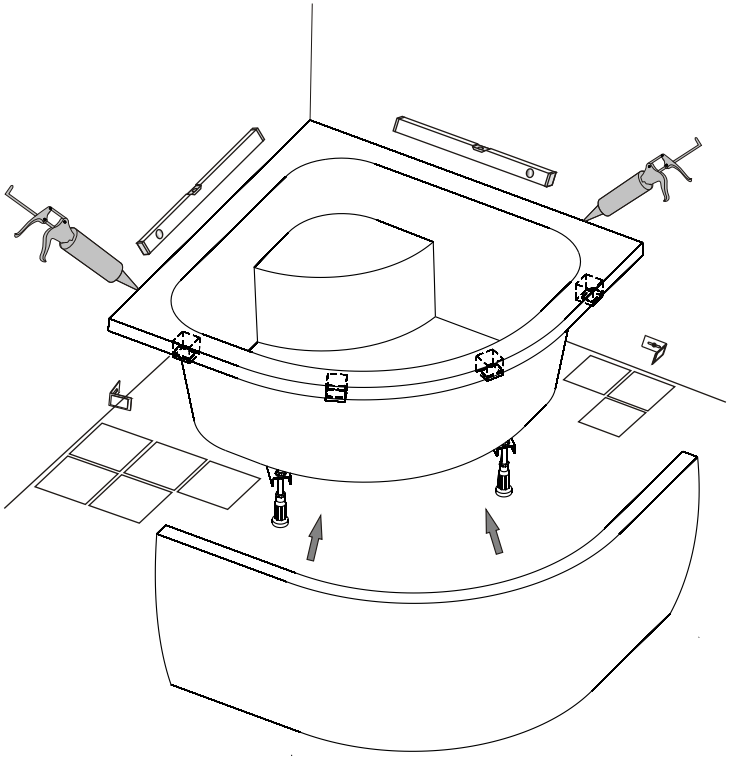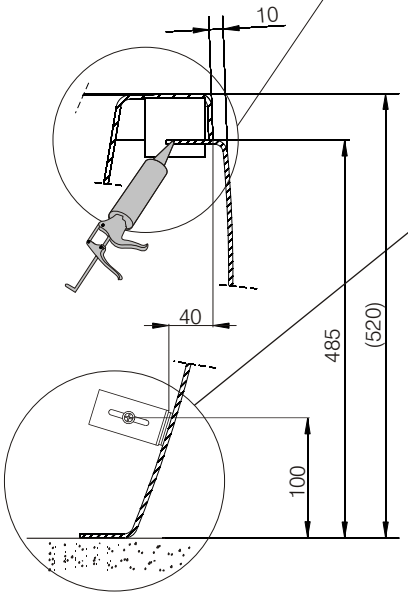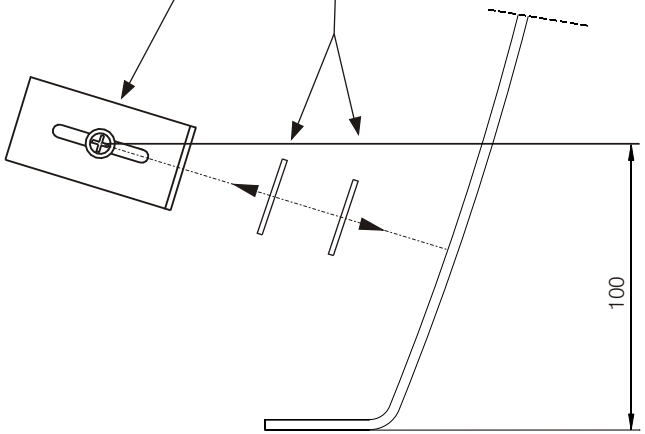
1x	4x