S71
S712-F660 Встраиваемая мойка 660
Поверхности : **нерж. сталь** Артикульный номер: **43308800**

Описание

Характеристики

- размер выреза: 430 x 220 мм
- материал: нержавеющая сталь
- количество чаш: 1 основная чаша
- имеются отверстия для смесителя и сливного гарнитура
- ширина кухонного шкафа: 80 см
- способ установки: монтаж на столешницу или вровень со столешницей
- перелив: с правой стороны чаши
- усиленный борт для надежной фиксации кухонного смесителя
- Радиус угла: 10 мм
- глубина раковины: 190 мм
- Набор для слива не включен в комплект поставки - пожалуйста, заказывайте слив отдельно

Продукт
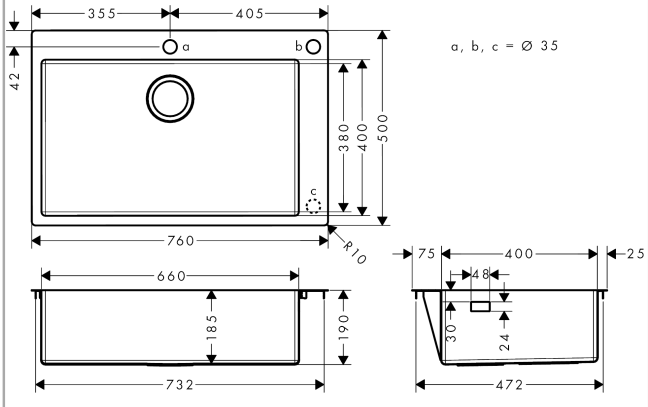
Чертеж