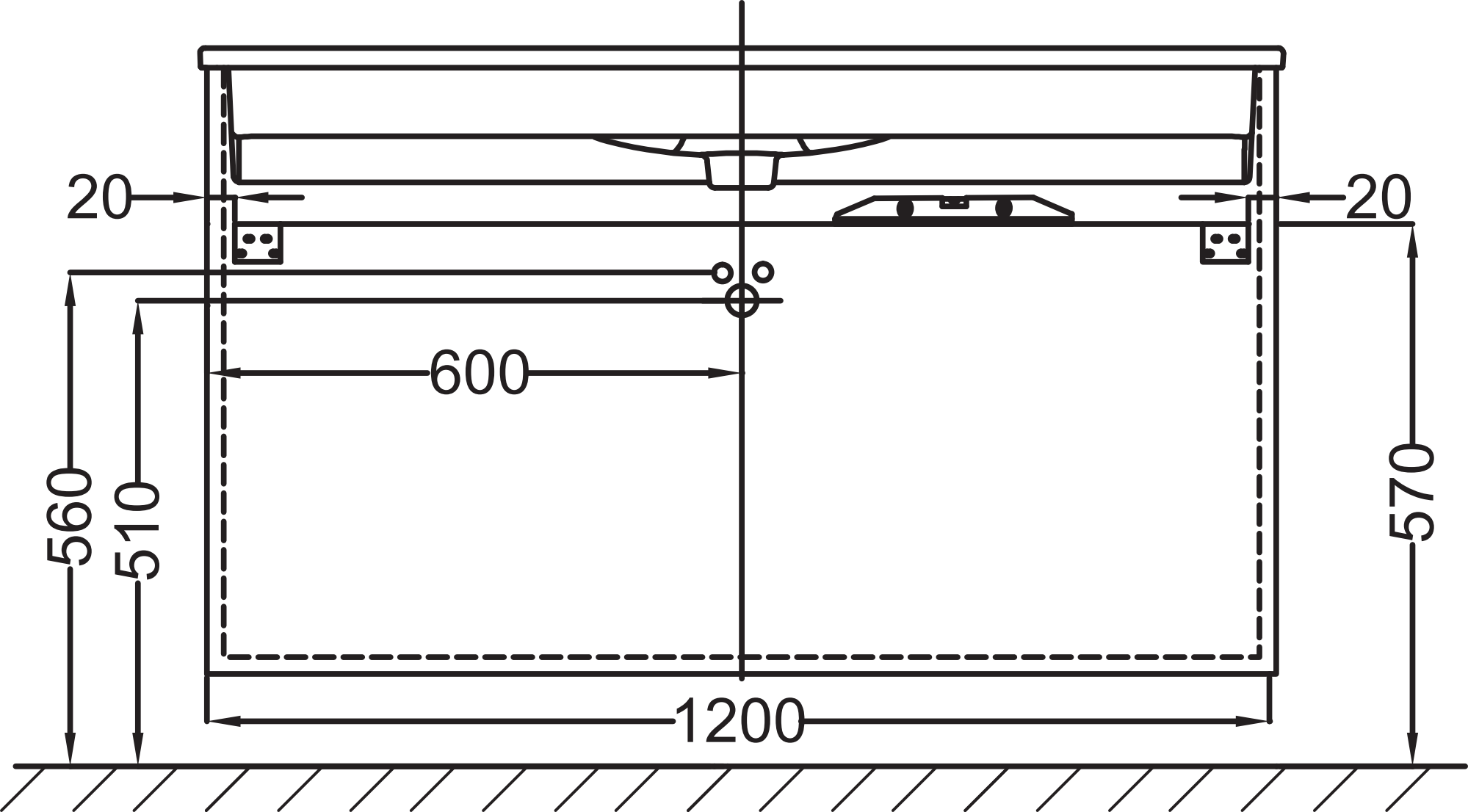
20
20
600
560
510
570
1200