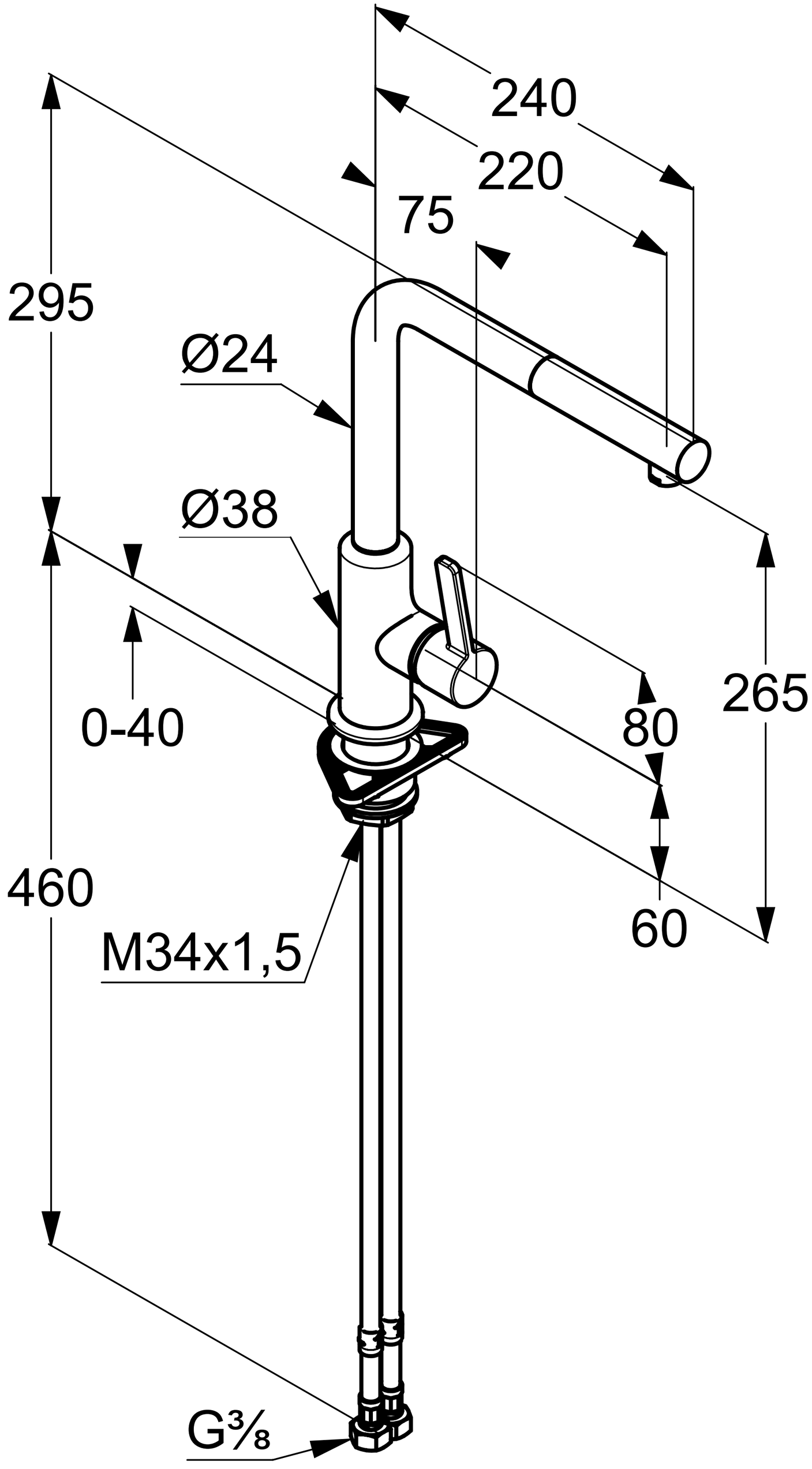
240
220
75
295
Ø24
Ø38
0-40
265
80
460
60
M34x1,5
G3/8